Schaltbild für die Verdrahtung eines Erzeugungszählers mit Fernwirktechnik

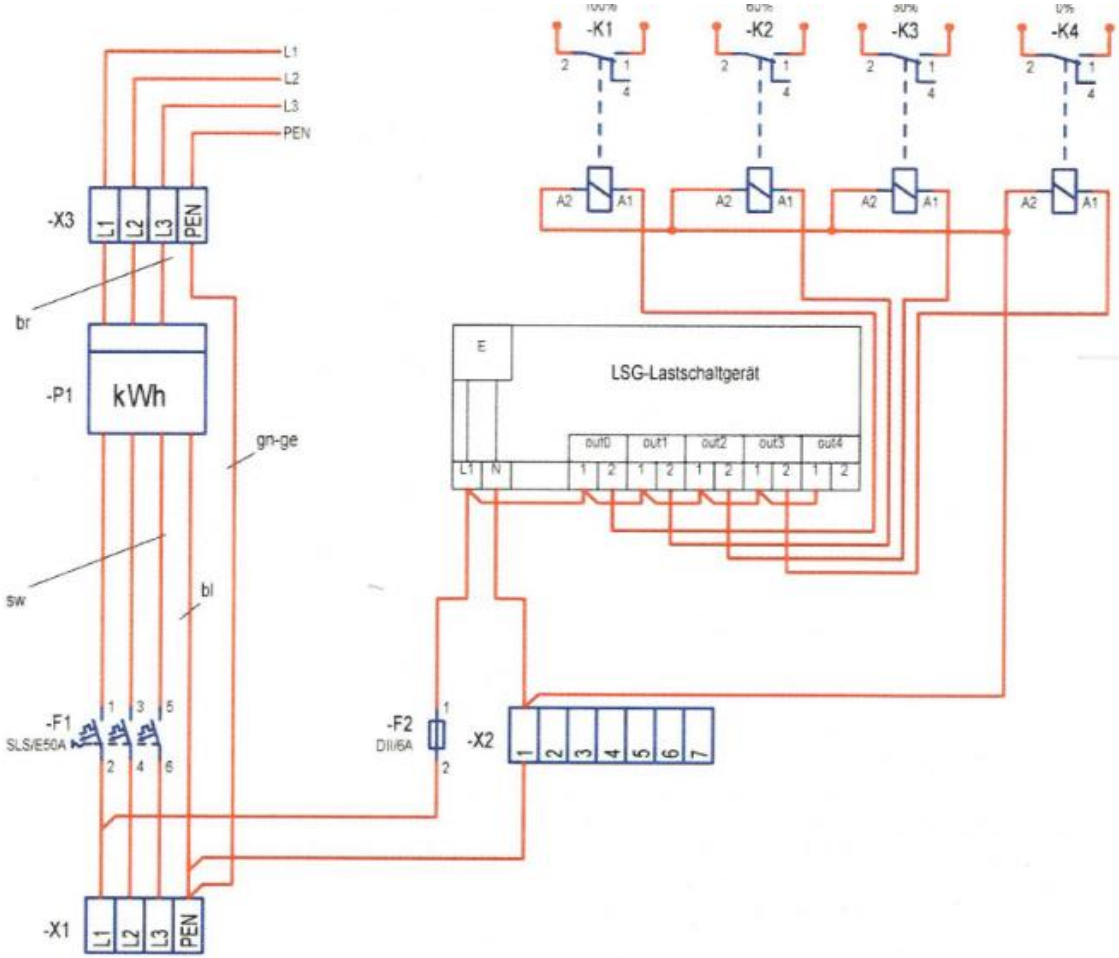

(P1) Eintarif – Drehstromzähler

(LSG- FRE) Lastschaltgerät oder Funkrundsteuerempfänger

(X1) Hauptleitungsabzweigklemme (unterer Anschlussraum)

(X2) Steuerleitungsklemme (7*2,5mm²)

(X3) Hauptleitungsklemme (Trennstelle nach dem Zähler)[1]

(Kx) Relais für Schließer in für Gerätesteuerung[2]

[1] Kann durch Sicherung ersetzt werden.

[2] Bei EZA bis 40 kWp kann das Relais von „out0“ durch ein Hauptschütz bei X3 ersetzt werden.

<u>Koppelrelais:</u>

Fa. Eberle: Typ SPR 49070

Eltako: Typ ER12-001-UC

Messstellenbetrieb Strom Stadtwerke Fellbach GmbH
msb-strom@stadtwerke-fellbach.de

Stand 01.03.2025